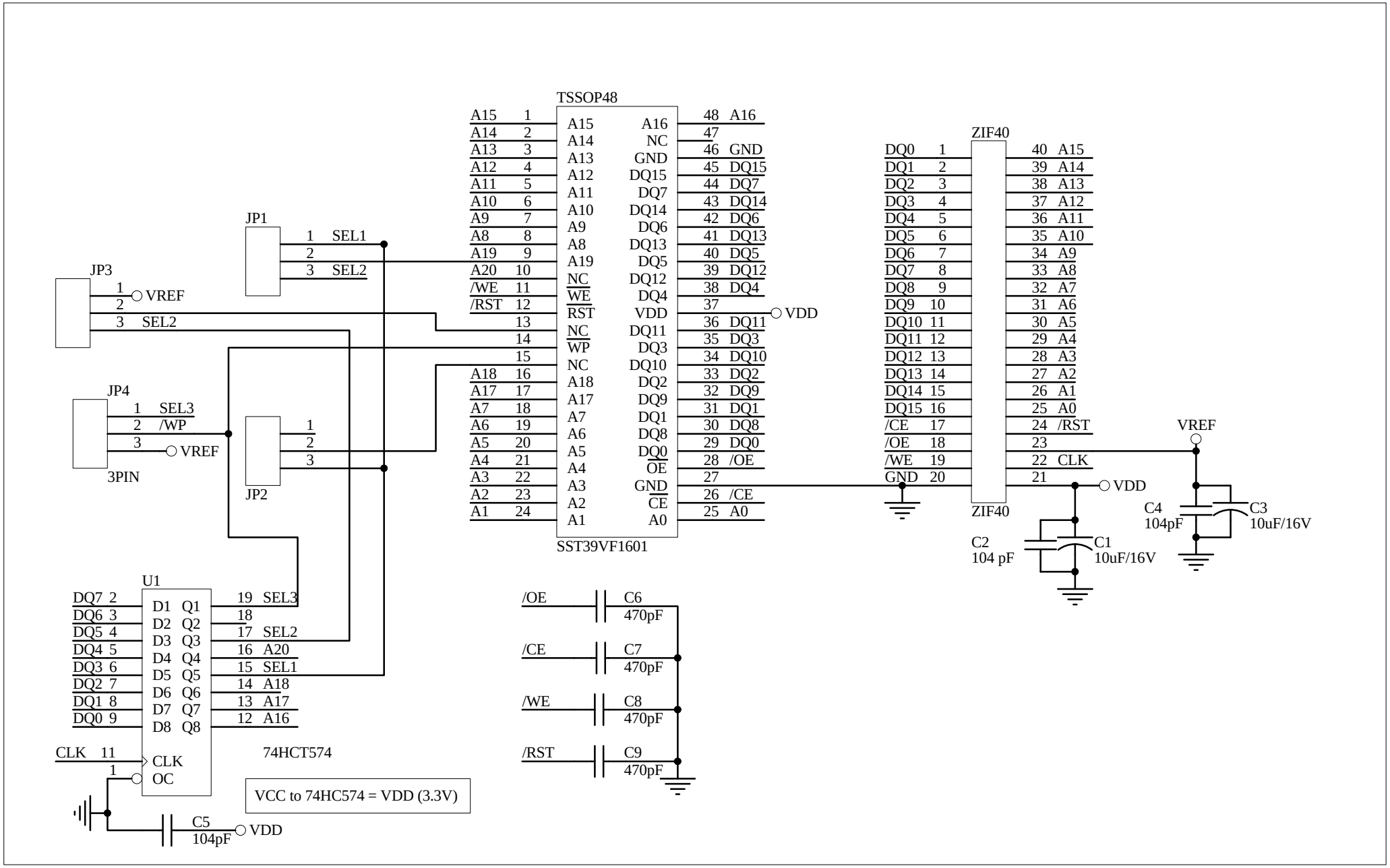
TSSOP48
SST39VF1601
A15 1
A14 2
A13 3
A12 4
A11 5
A10 6
A9 7
A8 8
A19 9
A20 10
/WE 11
/RST 12
A18 16
A17 17
A7 18
A6 19
A5 20
A4 21
A3 22
A2 23
A1 24
48 A16
46 GND
45 DQ15
44 DQ7
43 DQ14
42 DQ6
41 DQ13
40 DQ5
39 DQ12
38 DQ4
37
VDD
36 DQ11
35 DQ3
34 DQ10
33 DQ2
32 DQ9
31 DQ1
30 DQ8
29 DQ0
28 /OE
27
26 /CE
25 A0
ZIF40
DQ0 1
DQ1 2
DQ2 3
DQ3 4
DQ4 5
DQ5 6
DQ6 7
DQ7 8
DQ8 9
DQ9 10
DQ10 11
DQ11 12
DQ12 13
DQ13 14
DQ14 15
DQ15 16
/CE 17
/OE 18
/WE 19
GND 20
40 A15
39 A14
38 A13
37 A12
36 A11
35 A10
34 A9
33 A8
32 A7
31 A6
30 A5
29 A4
28 A3
27 A2
26 A1
25 A0
24 /RST
23
22 CLK
21
VDD
VREF
C4
104pF
C3
10uF/16V
C2
104 pF
C1
10uF/16V
JP1
1 SEL1
2
3 SEL2
JP3
1 VREF
2
3 SEL2
JP4
1 SEL3
2 /WP
3 VREF
3PIN
JP2
1
2
3
U1
DQ7 2
DQ6 3
DQ5 4
DQ4 5
DQ3 6
DQ2 7
DQ1 8
DQ0 9
D1 Q1
D2 Q2
D3 Q3
D4 Q4
D5 Q5
D6 Q6
D7 Q7
D8 Q8
19 SEL3
18
17 SEL2
16 A20
15 SEL1
14 A18
13 A17
12 A16
CLK 11
CLK
1
OC
74HCT574
VCC to 74HC574 = VDD (3.3V)
C5
104pF
VDD
/OE
C6
470pF
/CE
C7
470pF
/WE
C8
470pF
/RST
C9
470pF