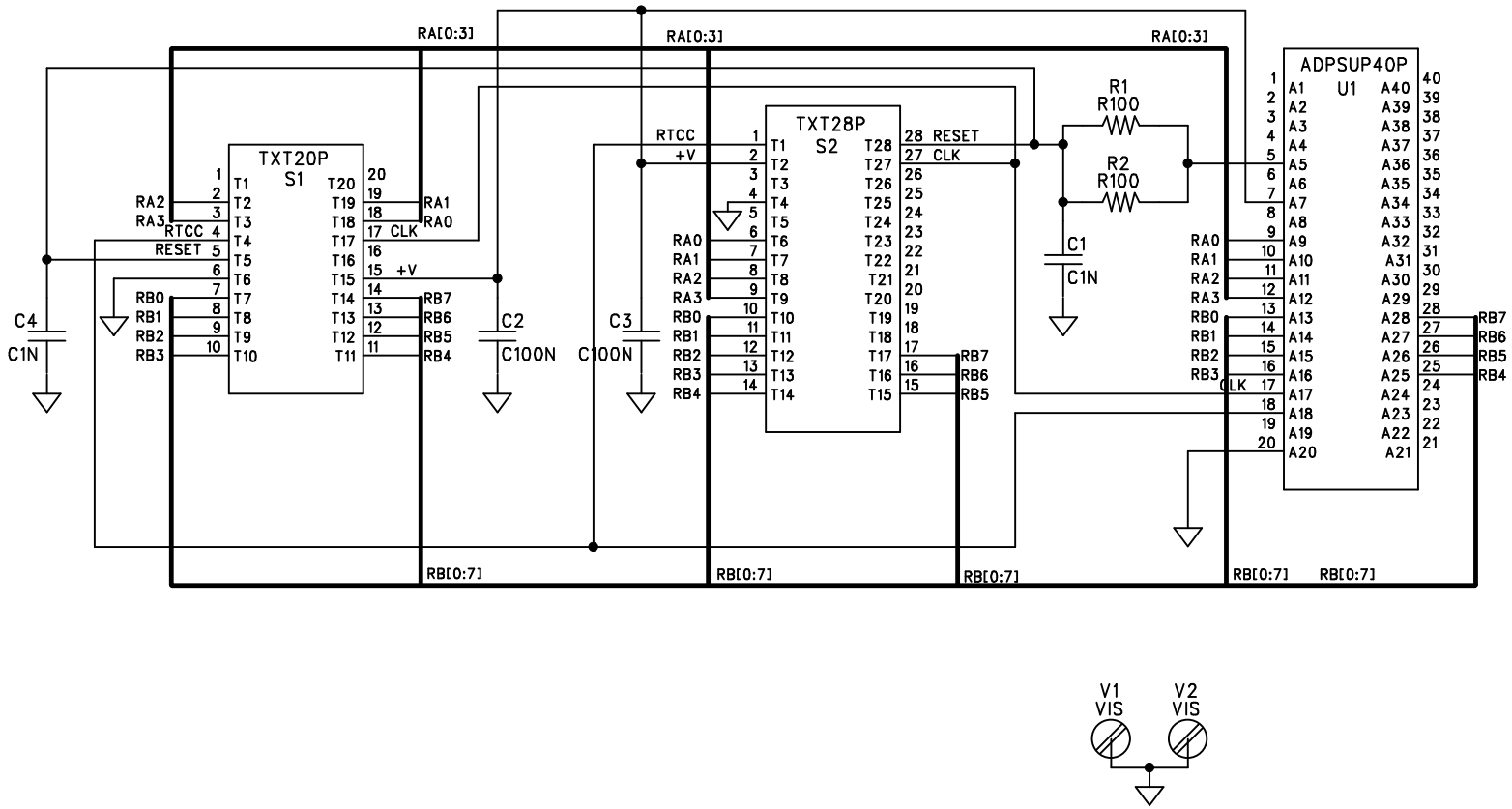

Version : 1.00	17-09-92
Adaptateur ALL03	P.Peyremorte
ADP- PIC16	
	Page 1/1