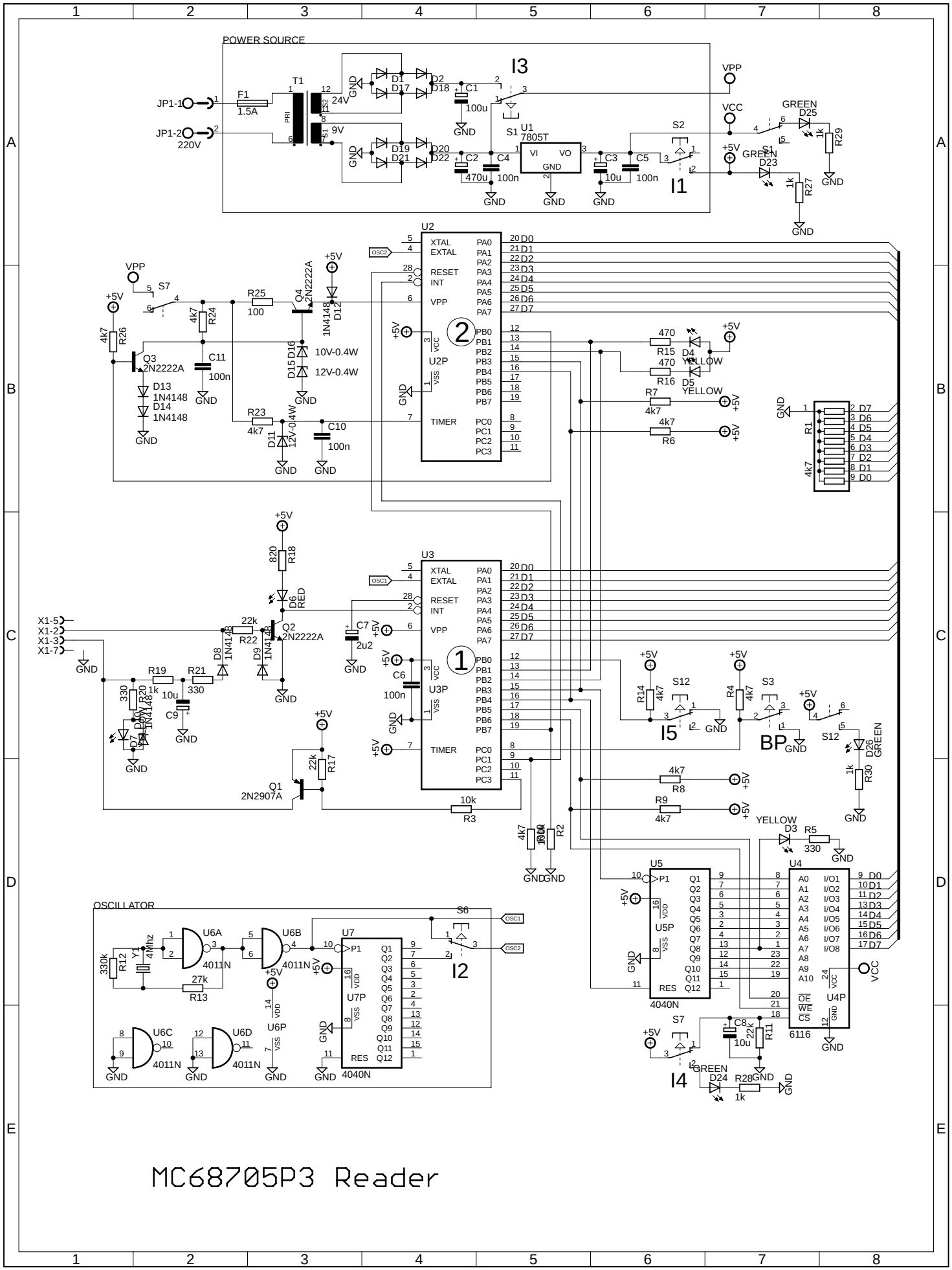
POWER SOURCE
JP1-1
JP1-2
220V
F1
1.5A
T1
PRI
24V
9V
D1
D2
D17
D18
D19
D20
D21
D22
C1
100u
C2
470u
C4
100n
U1
7805T
VI
VO
GND
C3
10u
C5
100n
I3
S1
S2
I1
VPP
VCC
GREEN
D25
R29
1k
D23
R27
U2
U2P
XTAL
EXTAL
RESET
INT
VPP
VCC
VSS
TIMER
PA0
PA1
PA2
PA3
PA4
PA5
PA6
PA7
PB0
PB1
PB2
PB3
PB4
PB5
PB6
PB7
PC0
PC1
PC2
PC3
OSC2
S7
R25
100
Q4
2N2222A
1N4148
D12
R24
4k7
R26
Q3
2N2222A
C11
100n
D16
D15
10V-0.4W
12V-0.4W
D13
1N4148
D14
1N4148
R23
4k7
D11
12V-04W
C10
100n
R15
470
R16
470
D4
YELLOW
D5
YELLOW
R7
4k7
R6
4k7
R1
4k7
U3
U3P
OSC1
R18
820
D6
RED
Q2
2N2222A
R22
22k
D8
1N4148
D9
1N4148
X1-5
X1-2
X1-3
X1-7
R19
330
R21
330
R20
1k
D7
D20V
1N4148
C9
10u
C7
2u2
C6
100n
R17
22k
Q1
2N2907A
R3
10k
R14
4k7
S12
I5
R4
4k7
S3
BP
D26
GREEN
R30
1k
R8
4k7
R9
4k7
R2
10k
D3
YELLOW
R5
330
U5
U5P
P1
RES
4040N
U4
U4P
A0
A1
A2
A3
A4
A5
A6
A7
A8
A9
A10
I/O1
I/O2
I/O3
I/O4
I/O5
I/O6
I/O7
I/O8
OE
WE
CS
6116
C8
10u
R11
22k
S7
I4
D24
GREEN
R28
1k
OSCILLATOR
330k
R12
Y1
4Mhz
U6A
U6B
U6C
U6D
4011N
27k
R13
U7
U7P
S6
I2
OSC1
OSC2
MC68705P3 Reader