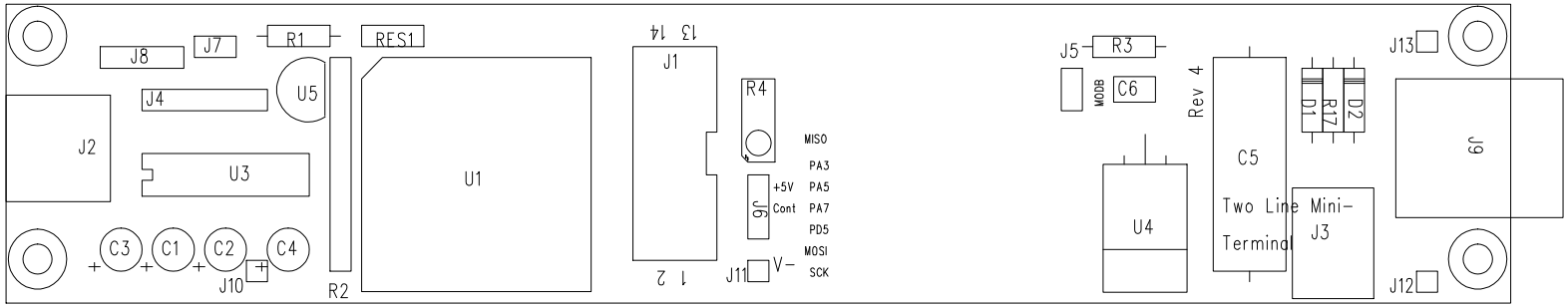
J8
J7
R1
RES1
U5
J4
J2
U3
U1
C3
C1
C2
C4
J10
R2
13 14
J1
1 2
R4
J6
+5V
Cont
J11
V-
MISO
PA3
PA5
PA7
PD5
MOSI
SCK
J5
R3
MODB
C6
U4
Rev 4
C5
Two Line Mini-
Terminal
J3
D1
R17
D2
J13
J9
J12