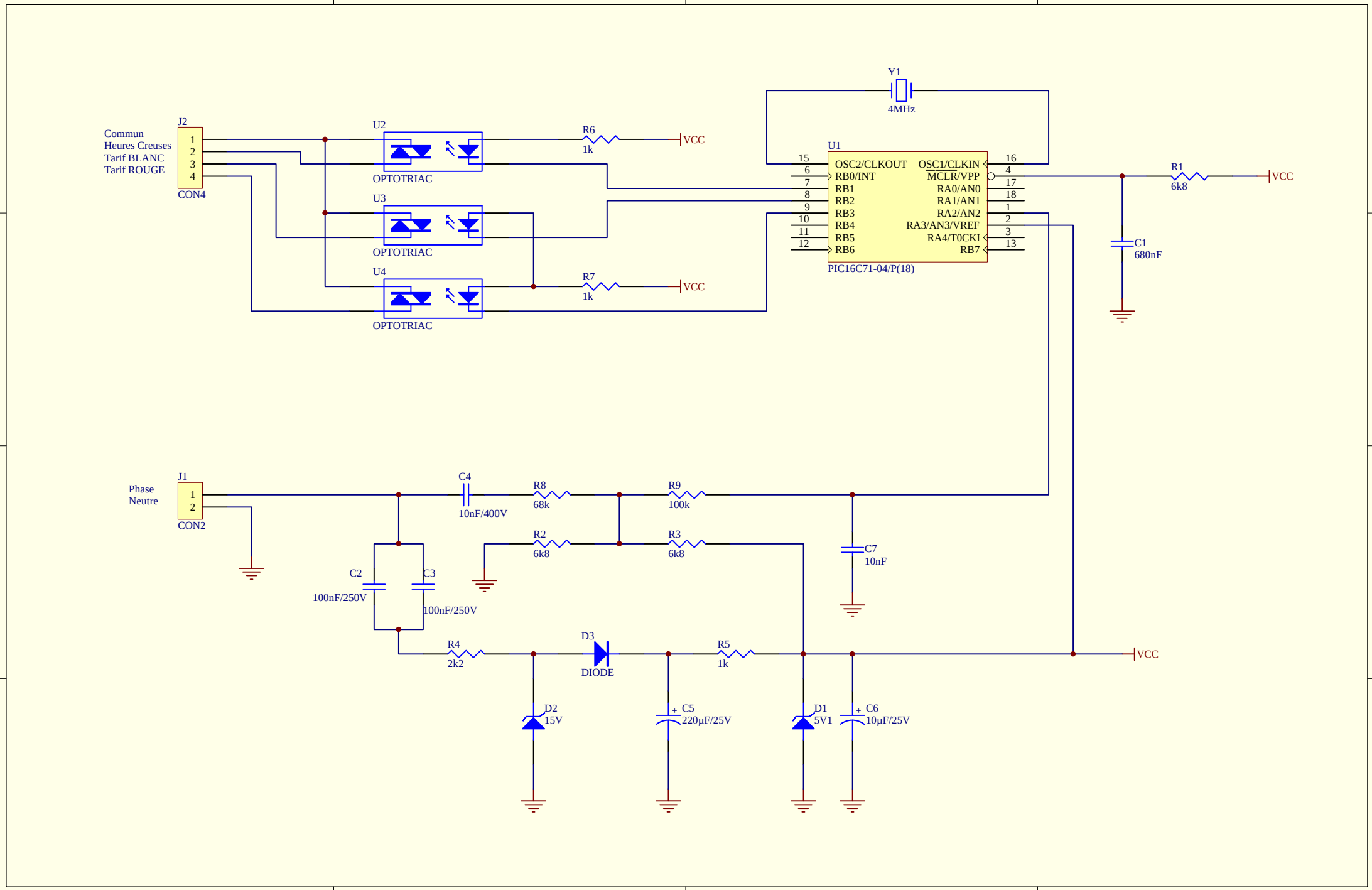
Commun
Heures Creuses
Tarif BLANC
Tarif ROUGE
J2
CON4
U2
OPTOTRIAC
U3
OPTOTRIAC
U4
OPTOTRIAC
R6
1k
R7
1k
VCC
Y1
4MHz
U1
OSC2/CLKOUT
RB0/INT
RB1
RB2
RB3
RB4
RB5
RB6
OSC1/CLKIN
MCLR/VPP
RA0/AN0
RA1/AN1
RA2/AN2
RA3/AN3/VREF
RA4/T0CKI
RB7
PIC16C71-04/P(18)
R1
6k8
C1
680nF
Phase
Neutre
J1
CON2
C4
10nF/400V
R8
68k
R9
100k
R2
6k8
R3
6k8
C7
10nF
C2
100nF/250V
C3
100nF/250V
R4
2k2
D3
DIODE
R5
1k
D2
15V
C5
220µF/25V
D1
5V1
C6
10µF/25V