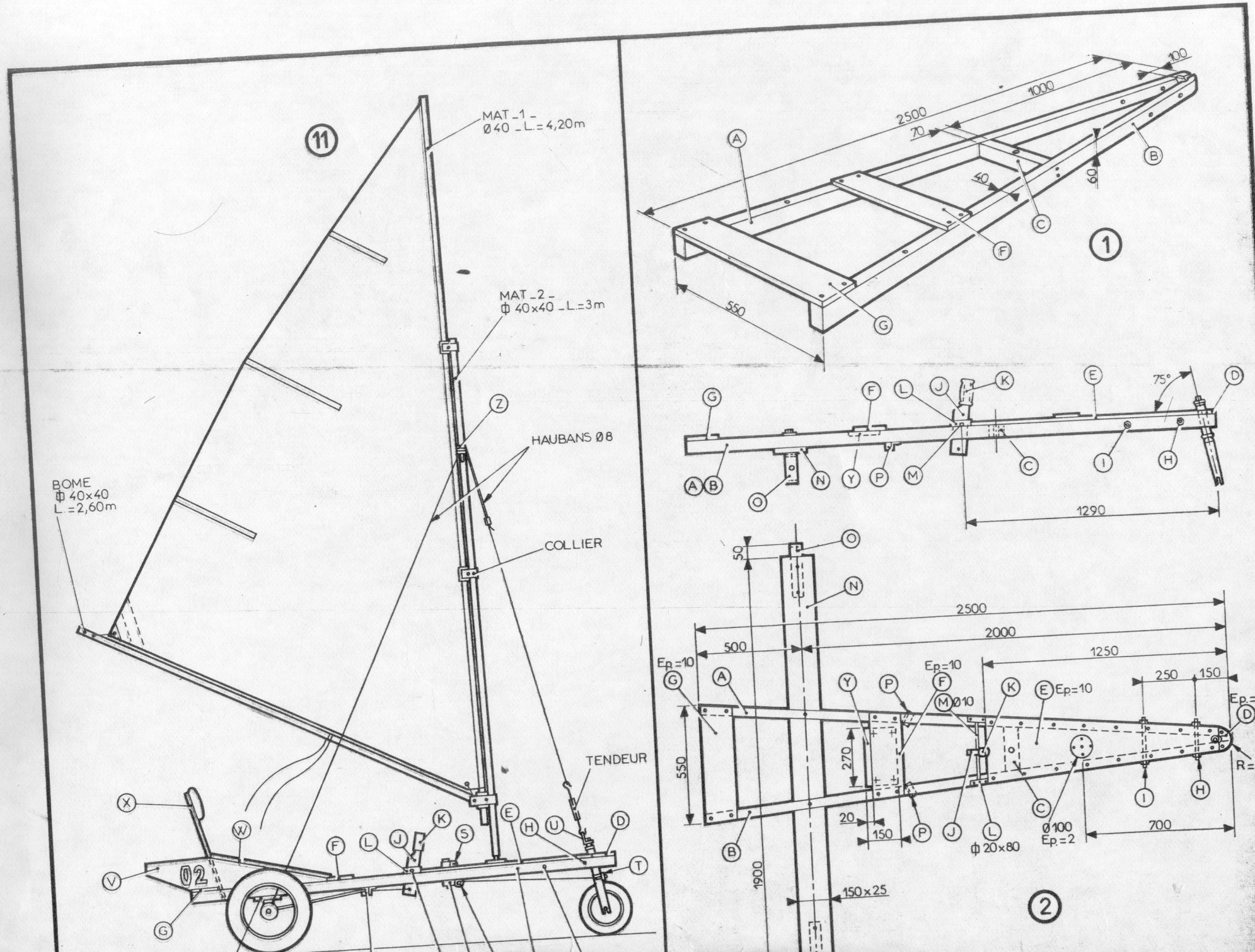
11
MAT _1 _
Ø40 _ L.=4,20m
MAT _2 _
Φ 40x40 _ L.=3m
HAUBANS Ø8
COLLIER
BOME
Φ 40x40
L.=2,60m
TENDEUR
02
1
2500
1000
100
70
40
60
550
1290
75°
2500
2000
500
1250
250
150
Ep.=10
Ø10
Ø100
Ep.=2
Φ 20x80
R=50
700
550
270
20
150
1900
150x25
2

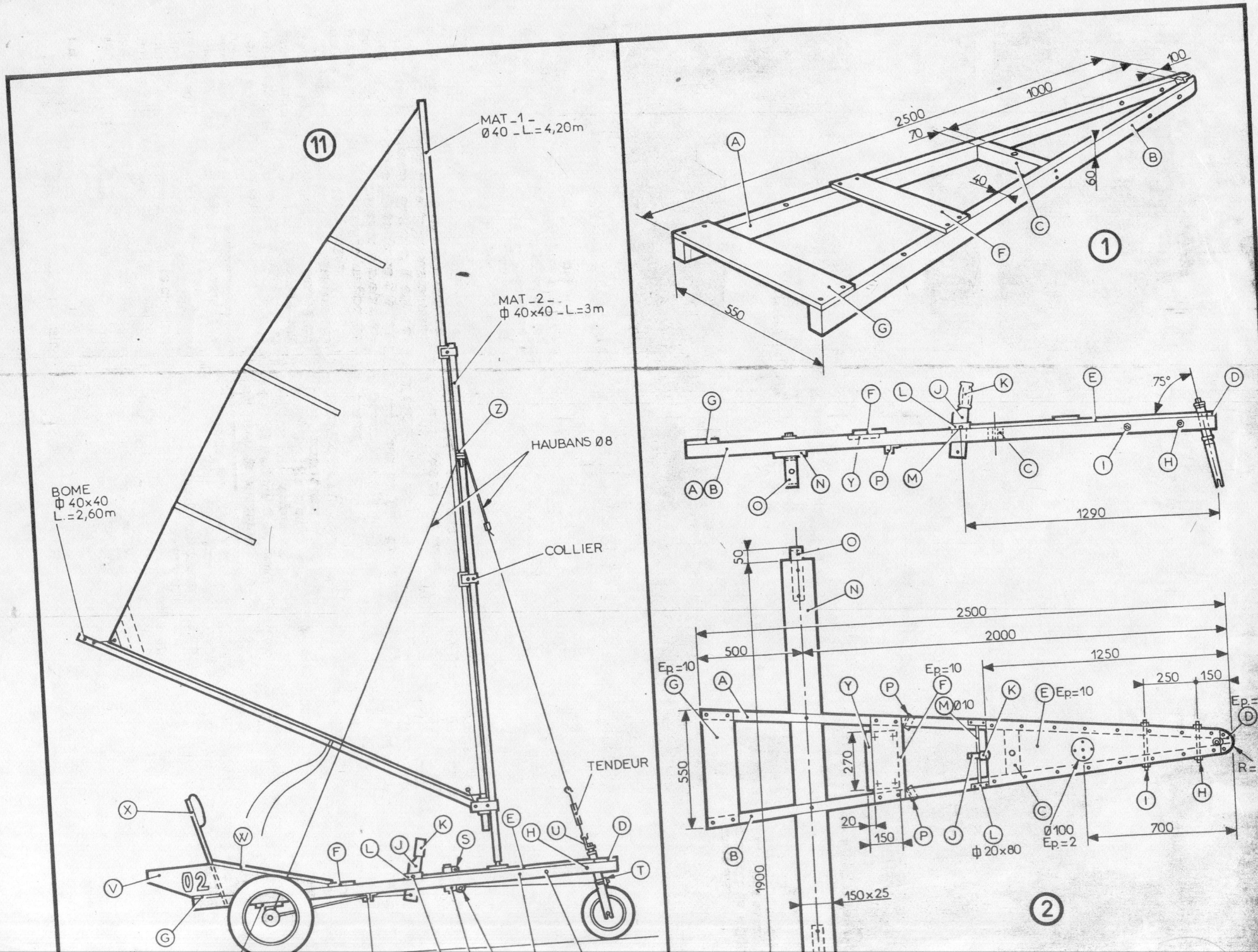
11
MAT_1_
Ø40 _L.=4,20m
MAT_2_
ф 40x40 _L.=3m
HAUBANS Ø8
COLLIER
BOME
ф 40x40
L.=2,60m
TENDEUR
02
1
2500
1000
100
70
40
60
550
75°
1290
2500
2000
500
1250
250
150
Ep.=10
Ø10
R=50
270
20
150
ф 20x80
Ø100
Ep.=2
700
1900
150x25
2

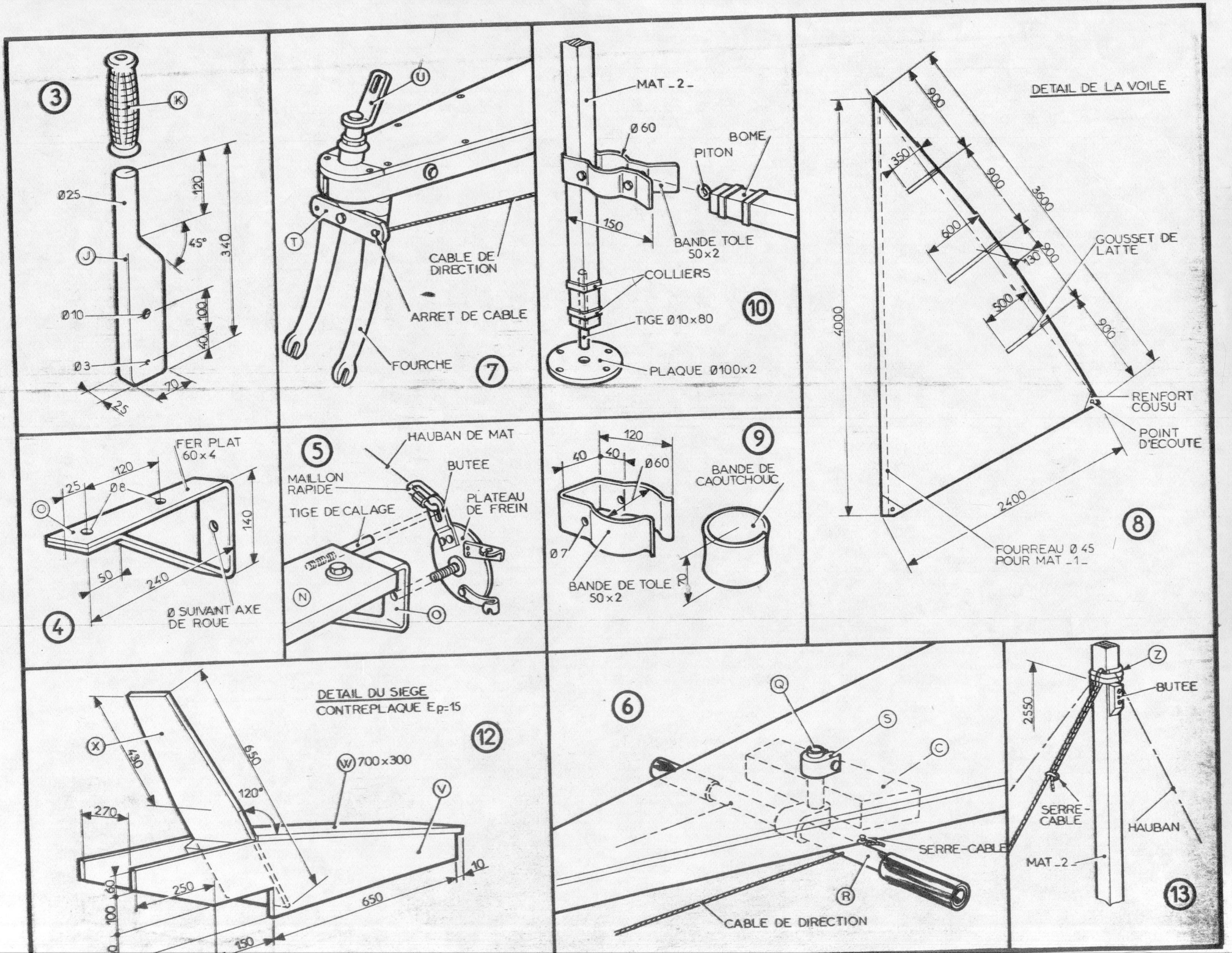
3
K
Ø25
120
45°
340
J
Ø10
100
40
Ø3
70
25
7
U
T
CABLE DE DIRECTION
ARRET DE CABLE
FOURCHE
10
MAT _2_
Ø60
BOME
PITON
150
BANDE TOLE 50×2
COLLIERS
TIGE Ø10×80
PLAQUE Ø100×2
DETAIL DE LA VOILE
900
350
900
3600
600
130
900
GOUSSET DE LATTE
500
900
4000
RENFORT COUSU
POINT D'ECOUTE
2400
FOURREAU Ø 45 POUR MAT _1_
8
4
FER PLAT 60×4
120
25
Ø8
O
140
50
240
Ø SUIVANT AXE DE ROUE
5
HAUBAN DE MAT
BUTEE
MAILLON RAPIDE
PLATEAU DE FREIN
TIGE DE CALAGE
N
O
9
120
40
40
Ø60
Ø7
BANDE DE CAOUTCHOUC
70
BANDE DE TOLE 50×2
DETAIL DU SIEGE
CONTREPLAQUE Ep=15
12
X
480
650
W 700×300
V
120°
270
250
650
10
100
150
6
Q
S
C
SERRE-CABLE
R
CABLE DE DIRECTION
Z
BUTEE
2550
SERRE-CABLE
HAUBAN
MAT _2_
13