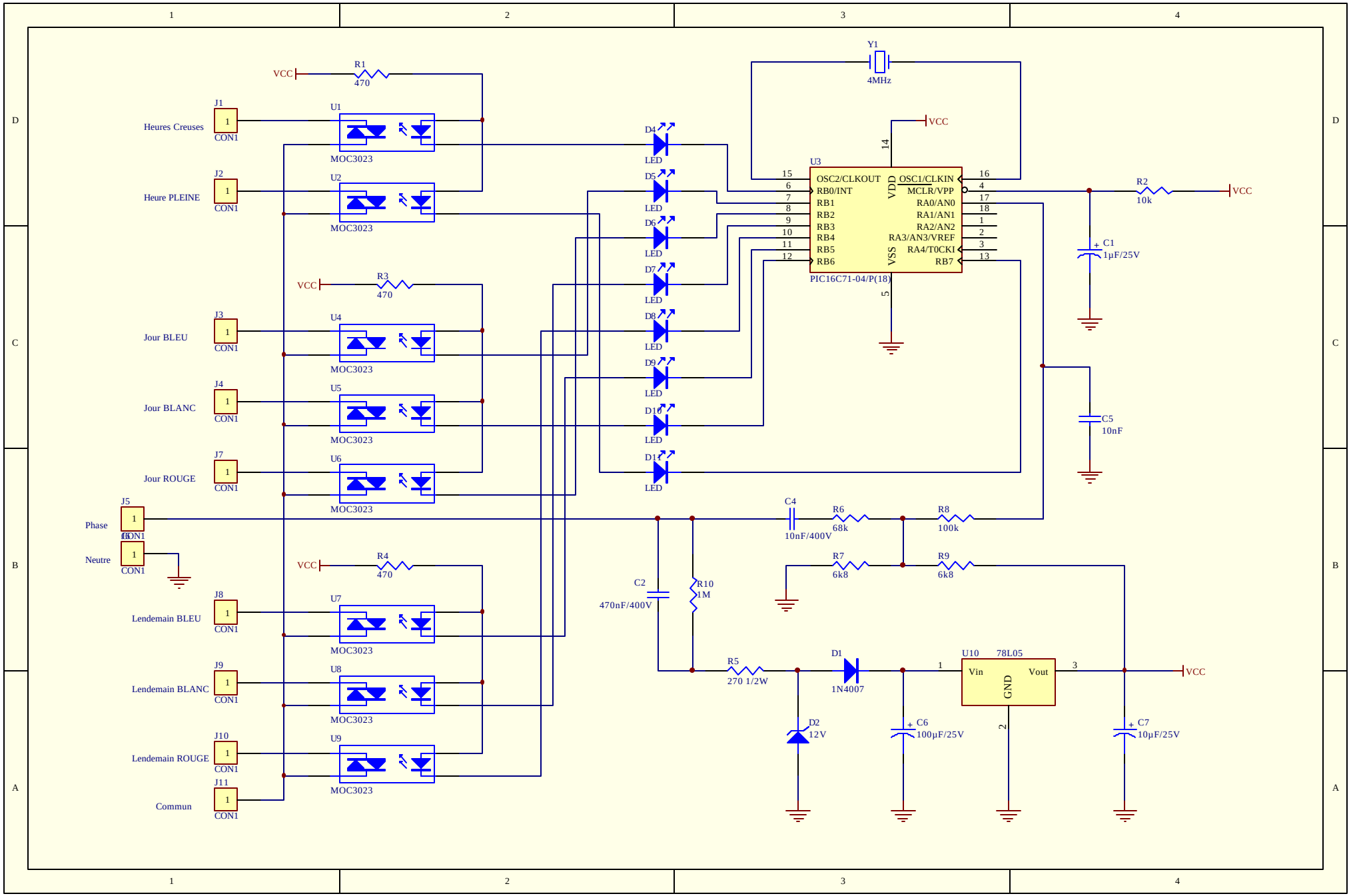
Heures Creuses
Heure PLEINE
Jour BLEU
Jour BLANC
Jour ROUGE
Phase
Neutre
Lendemain BLEU
Lendemain BLANC
Lendemain ROUGE
Commun
J1
J2
J3
J4
J7
J5
J8
J9
J10
J11
CON1
U1
U2
U3
U4
U5
U6
U7
U8
U9
MOC3023
R1
R2
R3
R4
470
VCC
Y1
4MHz
PIC16C71-04/P(18)
OSC2/CLKOUT
RB0/INT
RB1
RB2
RB3
RB4
RB5
RB6
OSC1/CLKIN
MCLR/VPP
RA0/AN0
RA1/AN1
RA2/AN2
RA3/AN3/VREF
RA4/T0CKI
RB7
VDD
VSS
D4
D5
D6
D7
D8
D9
D10
D11
LED
C1
1µF/25V
C5
10nF
C4
10nF/400V
R6
68k
R8
100k
R7
6k8
R9
6k8
C2
470nF/400V
R10
1M
R5
270 1/2W
D1
1N4007
D2
12V
C6
100µF/25V
U10
78L05
Vin
Vout
GND
C7
10µF/25V